公司简介

以工匠精神 做高端轴承

企業 简介 COMPANY PROFILE

洛阳鸿元轴承科技有限公司成立于2005年12月，位于洛阳空港产业集聚区，南北两个厂区面积约80亩，办公及生产厂房面积55000平方米。专业研发、制造精密轴承及其延伸产品,轴承精度等级为P2、P4、P5，尺寸范围为外径φ20mm - φ2300mm，产品共十一个系列：转台轴承、交叉滚子轴承、等截面薄壁轴承、精密转盘轴承、机器人减速器专用轴承、滚珠丝杠支撑轴承、角接触球轴承、圆柱滚子轴承、推力轴承、薄壁深沟球轴承、圆锥滚子轴承。深耕行业17年，主导产品领先国内市场，实现主导产品国产化替代，大幅降低下游市场的生产成本，缩短交货周期。被认定为高新技术企业、国家级专精特新“小巨人”企业、河南省智能工厂、河南省瞪羚企业、质量标杆、绿色工厂等。

产品为国内外知名企业长期配套，出口至德国、意大利、韩国、台湾等国家和地区，广泛应用于精密机床、数控转台、工业机器人、直驱电机、医疗器械、航空与国防、船舶重工、测控、雷达、精密机械设备等高端装备领域。

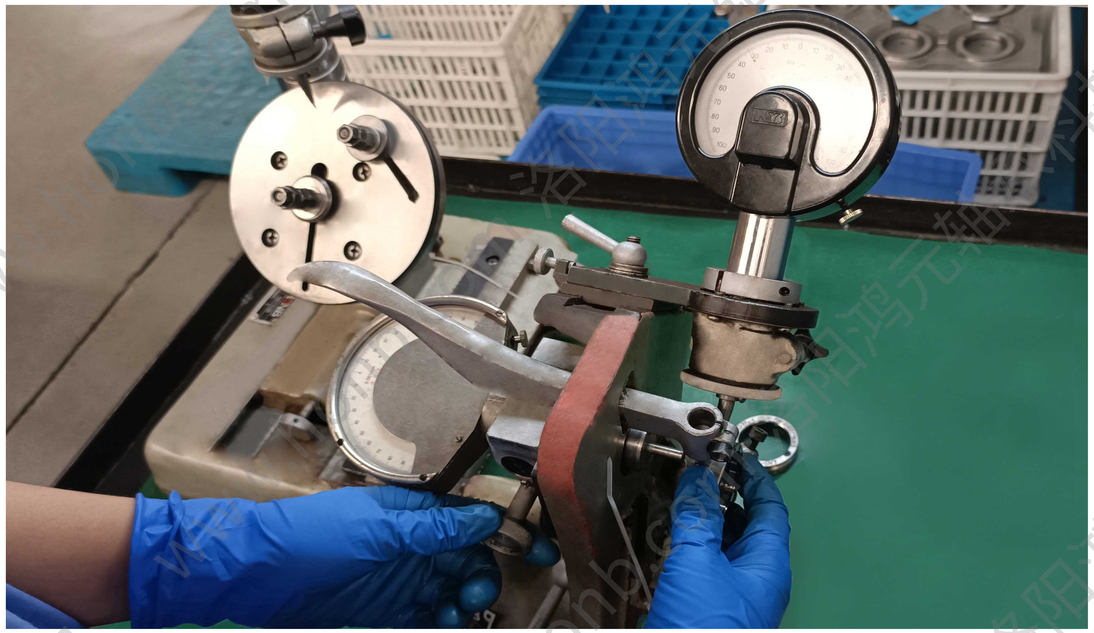

发展历程 Company history

- 2022年，被认定为国家专精特新“小巨人”企业，转台轴承被评为“2021年度洛阳市十大标志性高端装备”。8月，年产200万套高端精密轴承的智能制造新项目正式投产。
- 2019年—2021年，被评为“河南省智能工厂”、“河南省瞪羚企业”。
- 2013年—2018年，建立省级研发平台“精密转台轴承工程技术研究中心”，被认定为“高新技术企业”。
- 2012年，年产5万套大型精密轴承项目投产，工厂搬迁入洛阳空港产业集聚区。
- 2009年—2012年，研制交叉滚子轴承、机器人专用轴承，通过ISO9001质量管理体系认证。
- 2006年—2008年，研制转台轴承，更名为洛阳鸿元轴承科技有限公司。
- 2005年12月，洛阳鸿元机电科技有限公司成立。

一起向未来

未来：深耕产品和市场，重点发展转台轴承、交叉滚子轴承、等截面薄壁轴承、精密转盘轴承、机器人减速器专用轴承、精密机械设备等高端装备配套的精密轴承，替代德国、日本的同类进口轴承，提升高端精密轴承的国产化替代和国内配套能力，完善高端装备制造行业的产业链，力争成为细分市场的行业标杆。

洛阳鸿元轴承科技有限公司 www.honb.com

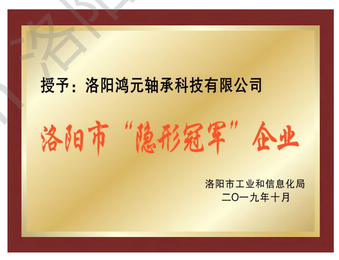

企业理念
Company philosophy

- **“鸿元”经营理念** “诚信立足·创新致远”，不诚信无以立足，不创新以发展。创新是企业可持续发展的必要前提，是企业生命力的必要条件，我司认为“创新”是企业发展的生命线。
- **“鸿元”精神** 坚持！专注！
- **“鸿元”匠心** 用良心做轴承！
- **“鸿元”愿景** 致力于研发、制造中国的高端轴承，成为全球精密轴承细分市场的领导品牌。
- **“鸿元”价值观** 对内：竞争·激励·公正·公开
  对外：以市场为导向，以客户为中心，以真诚服务为宗旨！
- **“鸿元”人才观** 高度的责任感、以德为先、人尽其才、优胜劣汰、能上能下。在鸿元没有论资排辈、不唯学历、年龄、关系，注重人的德才与创新力！需要的是不拘常规，突破惯性，超越平庸！
- **“鸿元”工作理念** 主动 缜密 高效 周全
- **“鸿元”沟通** 开放 直接 平和心态
- **“鸿元”员工管理** 员工无小事！工作无小事！
- **“鸿元”质量方针** 质量第一·顾客至上·技术创新·持续改进
- **“鸿元”安全方针** 安全第一，预防为主。管生产必须管安全，谁主管谁负责。

研发概况与技术优势
R&D overview and tech advantages

公司拥有“河南省精密转台轴承工程技术研究中心”，被认定为“国家高新技术企业”，搭建了完善的轴承研发实验平台。荣获多项省部级科学技术进步奖，拥有发明专利和实用新型专利共计60余项，多项科研成果填补国内空白，达到国际先进水平，为提高技术创新能力，公司注资参股组建“河南省轴承创新中心”。产品入选工信部“工业强基一条龙”国家级示范项目，承担过河南省重大科技专项，公司不断强化产学研用结合，先后多次与清华大学、哈工大、河科大等知名高校开展科技项目合作，建立“博士后创新基地”。

质量体系
Quality system

公司高度重视产品质量，严格按照各项管理体系运营，以保证为用户提供高质量、高可靠性的产品，目前公司已通过**ISO9001质量体系、GJB9001武器装备管理体系、环境管理体系、职业健康安全管理体系、能源管理体系、两化融合管理体系**等六个体系的认证。

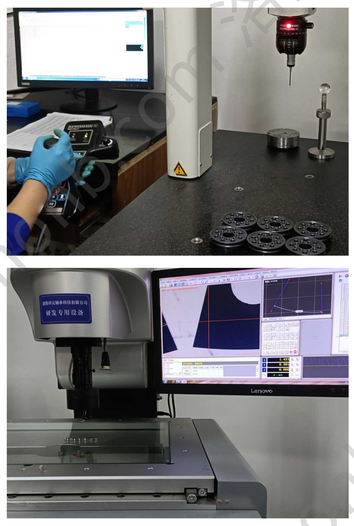

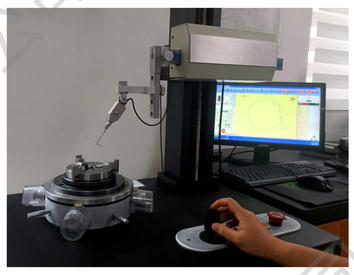

工厂实力
Factory strength

公司2个生产基地的车间面积40000多平方米，具有批量生产尺寸范围为外径φ20mm -φ2300mm的P2、P4级轴承的实力；

原材料使用江阴兴澄、湖北大冶的高标准轴承钢，甄选最优质的零配件商；

坚持粗加工在外、精加工在内的专业化生产流程，从工艺设计到成品出厂均有高标准的质量控制；

高精度的专业设备与工艺装备是产品精度、可靠性和加工效率的有力保障；

建立2条全自动氮气保护气氛盐浴热处理生产线；

拥有工业机器人生产线，MES信息化智能系统，公司于2020年被认定为“河南省智能工厂”；

我们深入理解客户对产品的更高需求，具备定制化生产能力。

产品概况
Product overview

转台轴承

HRTG 标准系列
HRTGS 高速系列
HKLDF-B 推力角接触球系列
HRTGM 带集成角度测量系统系列

■ 轴承的滚道结构不同于常见的单一滚道，为多滚道的的组合结构，一套轴承即可满足转台承受联合负载的要求。轴承上布置有安装孔，使安装极为方便，大大简化了转台的结构，降低了设计、安装、维护和成本。

交叉滚子轴承

交叉圆柱滚子轴承
双列交叉圆柱滚子轴承
交叉圆锥滚子轴承
等截面薄壁交叉滚子轴承

■ 交叉滚子轴承又叫十字交叉滚子轴承，滚动体一般由圆柱滚子或者圆锥滚子在滚道上十字交叉相互排列，这种布置使得单个轴承就可以承受轴向载荷、径向载荷和倾覆力矩的同时，保证轴承的外形尺寸的小型化。

机器人减速器专用轴承

谐波减速器用交叉滚子轴承
谐波减速器用柔性轴承
Rv减速器用角接触球轴承

■ 用于机器人减速器领域的主要有两种，一种是谐波减速器，另一种是RV减速器。我司轴承也根据减速器类别对应分为：谐波减速器用交叉滚子轴承、谐波减速器用柔性轴承、RV减速器用角接触球轴承。

精密转盘轴承

■ 精密转盘轴承是一种能够同时承受较大的轴向负荷、径向负荷和倾覆力矩等综合载荷的中大型轴承。一般情况下，精密转盘轴承自身带有安装孔、润滑油孔和密封装置。

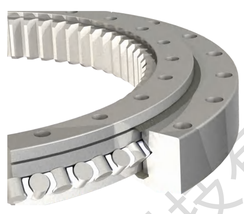

等截面薄壁交叉滚子轴承

等截面薄壁交叉滚子轴承
等截面薄壁球轴承

■ 等截面轴承分为2类，等截面交叉圆柱滚子轴承和等截面球轴承。等截面球轴承又分为深沟球、角接触和四点接触球三种滚道结构。轴承极薄型断面，实现了产品的极致小型化和轻量化。

滚珠丝杠支撑轴承

双列角接触球轴承
滚针/推力滚子轴承

■ 包含丝杠上常见的双向角接触球轴承系列、滚针/推力圆柱滚子轴承系列。

角接触球轴承

718、719、70、72系列轴承
2344、2347系列轴承

■ 主要使用在机床主轴上，包含单列精密角接触球轴承718、719、70和72四个系列，以及双向推力角接触球2344系列和2347系列。

圆柱滚子轴承

单列圆柱滚子轴承
双列圆柱滚子轴承

■ 圆柱滚子轴承只能承受径向载荷。与角接触球轴承相比，径向载荷的承受能力较大。当机床要求高刚度时使用双列圆柱滚子轴承，要求高转速时使用单列圆柱滚子轴承。

推力轴承

推力球轴承
推力圆柱滚子轴承

■ 推力轴承只能承受轴向载荷，不能承受径向载荷。推力球轴承可以实现较高的转速，推力滚子轴承轴向刚度更大，可以承受较大的轴向载荷。

薄壁深沟球轴承

618系列
619系列

■ 主要为618□619系列的薄壁精密深沟球轴承。

圆锥滚子轴承

320系列
329系列

■ 主要为320□329系列的精密圆锥滚子轴承。

应用领域
Application

精密机床

数控转台

工业机器人

直驱电机

医疗器械

航空与国防

船舶重工

测控

雷达

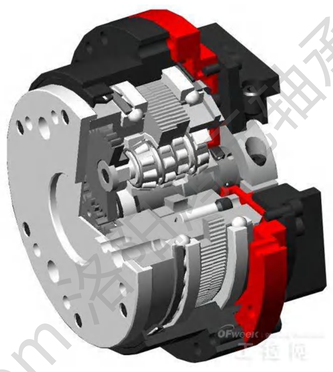

精密机械设备

致力于通过应用精密轴承知识来提高客户的工作成效，力争成为全球精密轴承细分市场的行业标杆。

洛阳鸿元轴承科技有限公司

全球400电话：400-0379-586
24小时技术服务热线：15138751380
传真：0379-63086177
邮箱：bearing@hyzcgroup.com